男子団体

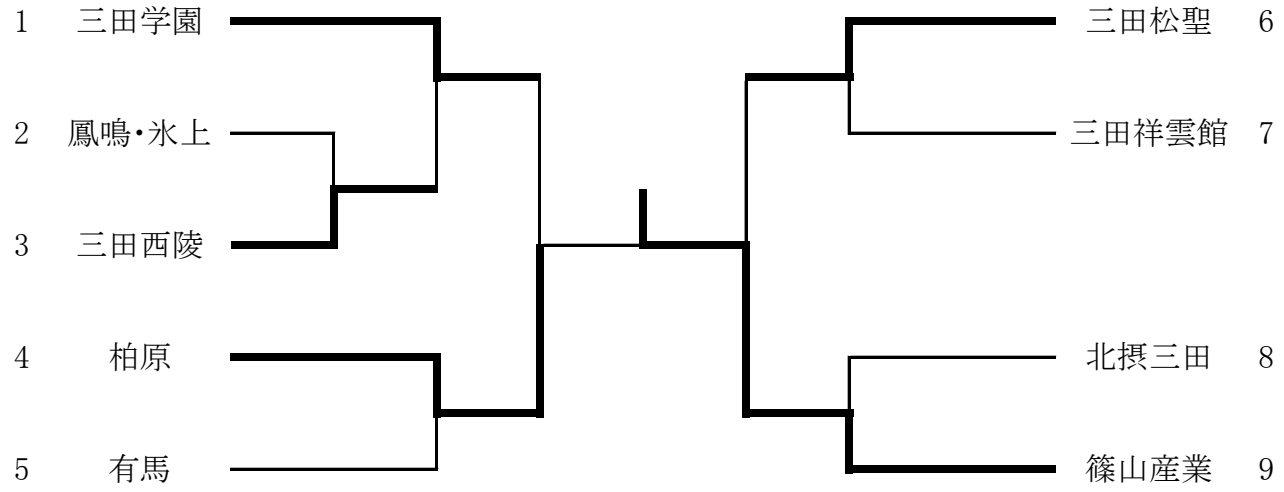

3・4位決定戦

5・6・7・8位決定戦

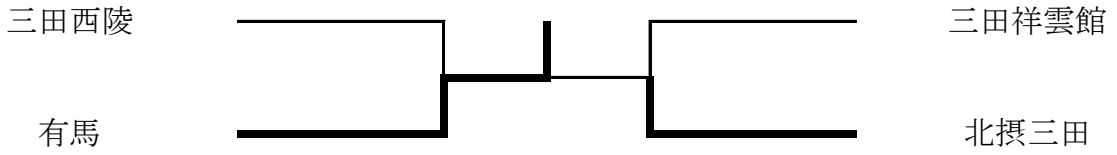

7・8位決定戦

合同チームチャレンジ戦

女子団体

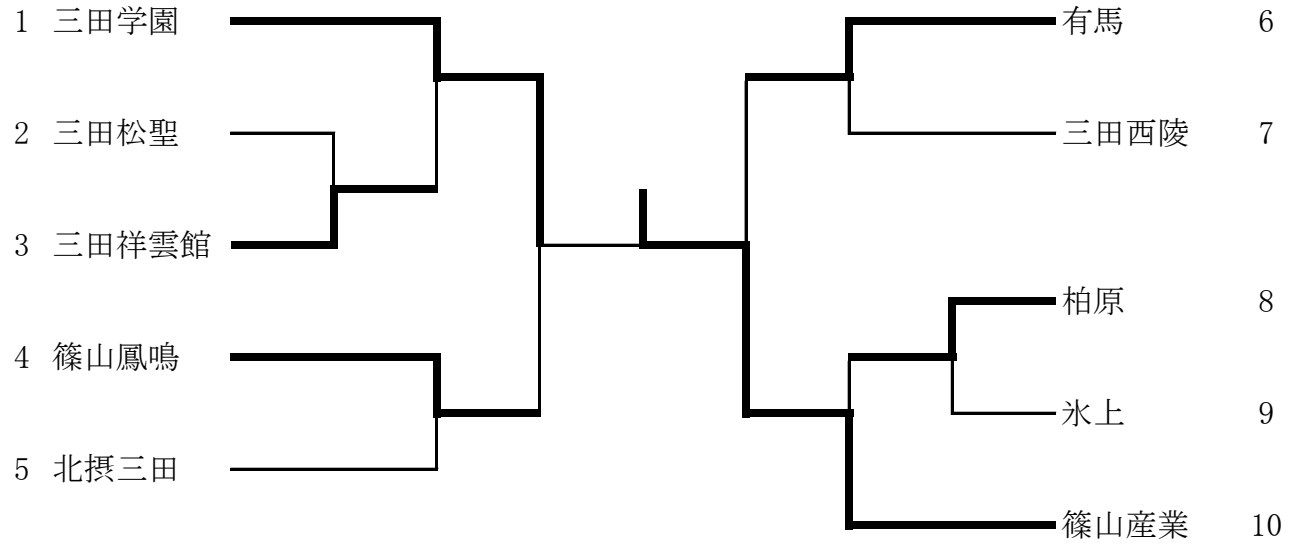

3･4位決定戦

5･6･7･8位決定戦

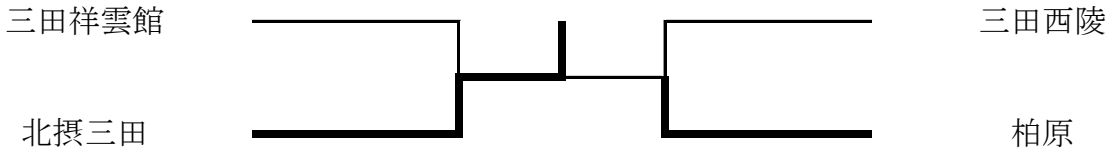

7･8位決定戦

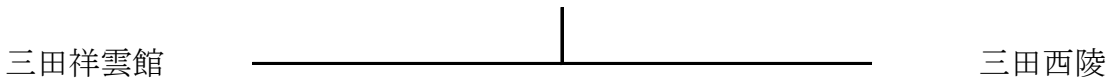

9･10位決定戦

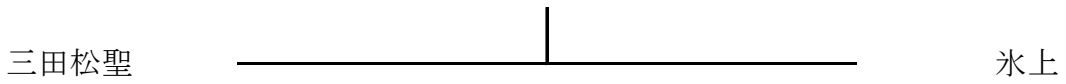

男子シングルス

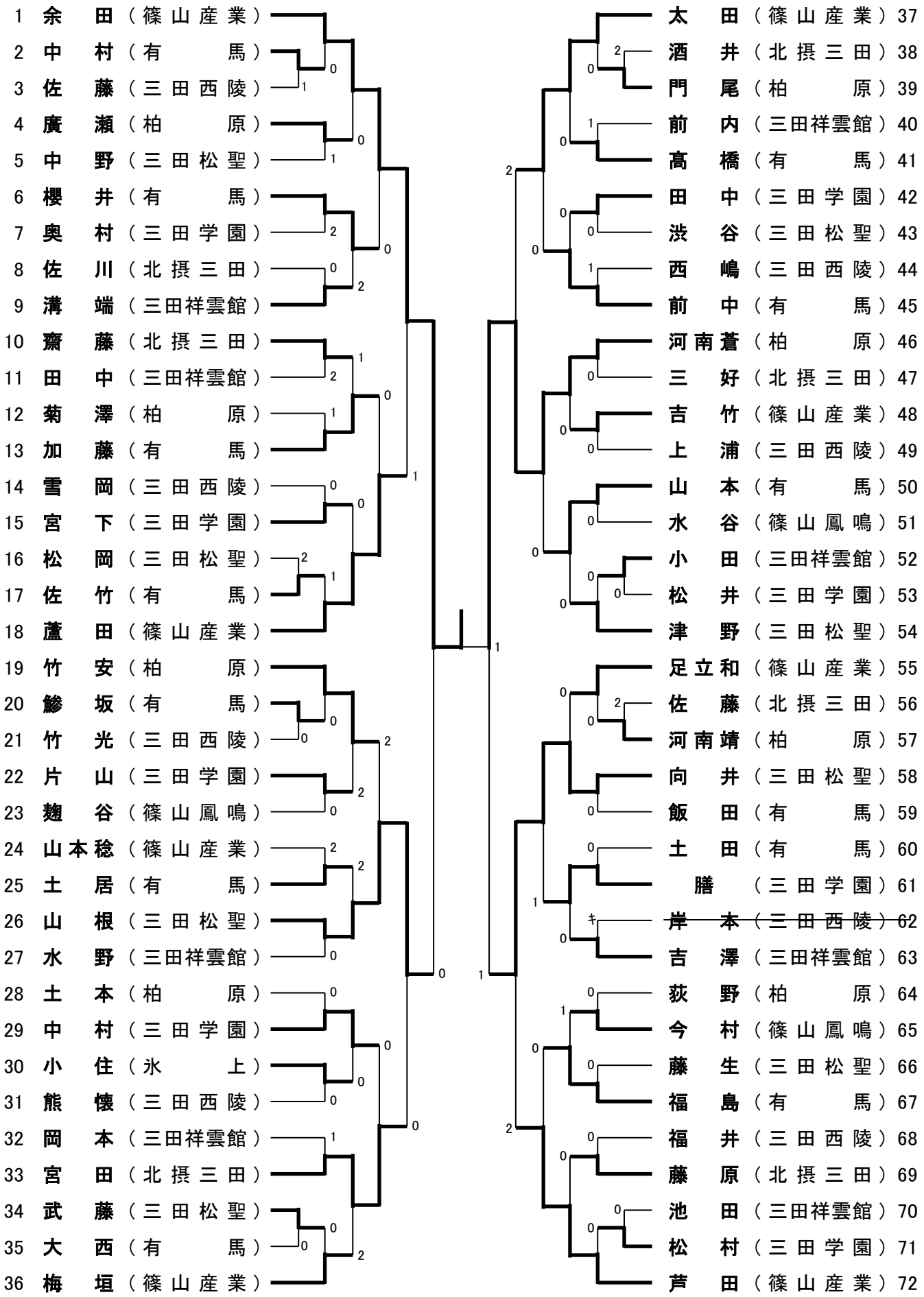
1 余 田（篠山産業）
2 中 村（有 馬）
3 佐 藤（三田西陵）
4 廣 瀬（柏 原）
5 中 野（三田松聖）
6 櫻 井（有 馬）
7 奥 村（三田学園）
8 佐 川（北摂三田）
9 溝 端（三田祥雲館）
10 齋 藤（北摂三田）
11 田 中（三田祥雲館）
12 菊 澤（柏 原）
13 加 藤（有 馬）
14 雪 岡（三田西陵）
15 宮 下（三田学園）
16 松 岡（三田松聖）
17 佐 竹（有 馬）
18 蘆 田（篠山産業）
19 竹 安（柏 原）
20 鯵 坂（有 馬）
21 竹 光（三田西陵）
22 片 山（三田学園）
23 麹 谷（篠山鳳鳴）
24 山本稔（篠山産業）
25 土 居（有 馬）
26 山 根（三田松聖）
27 水 野（三田祥雲館）
28 土 本（柏 原）
29 中 村（三田学園）
30 小 住（氷 上）
31 熊 懐（三田西陵）
32 岡 本（三田祥雲館）
33 宮 田（北摂三田）
34 武 藤（三田松聖）
35 大 西（有 馬）
36 梅 垣（篠山産業）
37 太 田（篠山産業）
38 酒 井（北摂三田）
39 門 尾（柏 原）
40 前 内（三田祥雲館）
41 高 橋（有 馬）
42 田 中（三田学園）
43 渋 谷（三田松聖）
44 西 嶋（三田西陵）
45 前 中（有 馬）
46 河南蒼（柏 原）
47 三 好（北摂三田）
48 吉 竹（篠山産業）
49 上 浦（三田西陵）
50 山 本（有 馬）
51 水 谷（篠山鳳鳴）
52 小 田（三田祥雲館）
53 松 井（三田学園）
54 津 野（三田松聖）
55 足立和（篠山産業）
56 佐 藤（北摂三田）
57 河南靖（柏 原）
58 向 井（三田松聖）
59 飯 田（有 馬）
60 土 田（有 馬）
61 膳 （三田学園）
62 岸 本（三田西陵）
63 吉 澤（三田祥雲館）
64 荻 野（柏 原）
65 今 村（篠山鳳鳴）
66 藤 生（三田松聖）
67 福 島（有 馬）
68 福 井（三田西陵）
69 藤 原（北摂三田）
70 池 田（三田祥雲館）
71 松 村（三田学園）
72 芦 田（篠山産業）

女子シングルス

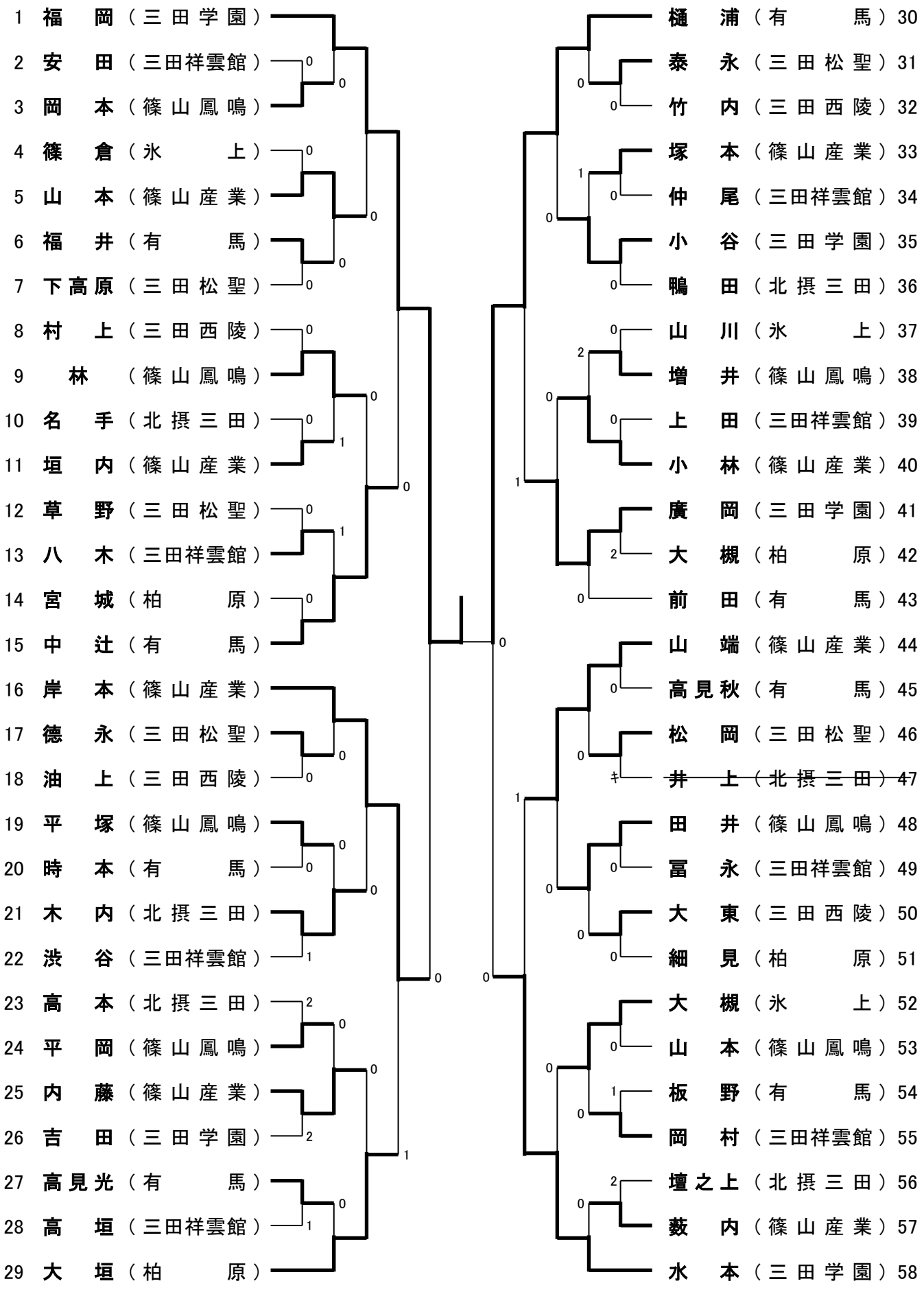
1 福　岡（三田学園）
2 安　田（三田祥雲館）
3 岡　本（篠山鳳鳴）
4 篠　倉（氷　上）
5 山　本（篠山産業）
6 福　井（有　馬）
7 下高原（三田松聖）
8 村　上（三田西陵）
9 林（篠山鳳鳴）
10 名　手（北摂三田）
11 垣　内（篠山産業）
12 草　野（三田松聖）
13 八　木（三田祥雲館）
14 宮　城（柏　原）
15 中　辻（有　馬）
16 岸　本（篠山産業）
17 德　永（三田松聖）
18 油　上（三田西陵）
19 平　塚（篠山鳳鳴）
20 時　本（有　馬）
21 木　内（北摂三田）
22 渋　谷（三田祥雲館）
23 高　本（北摂三田）
24 平　岡（篠山鳳鳴）
25 内　藤（篠山産業）
26 吉　田（三田学園）
27 高見光（有　馬）
28 高　垣（三田祥雲館）
29 大　垣（柏　原）
樋　浦（有　馬）30
泰　永（三田松聖）31
竹　内（三田西陵）32
塚　本（篠山産業）33
仲　尾（三田祥雲館）34
小　谷（三田学園）35
鴨　田（北摂三田）36
山　川（氷　上）37
増　井（篠山鳳鳴）38
上　田（三田祥雲館）39
小　林（篠山産業）40
廣　岡（三田学園）41
大　槻（柏　原）42
前　田（有　馬）43
山　端（篠山産業）44
高見秋（有　馬）45
松　岡（三田松聖）46
井　上（北摂三田）47
田　井（篠山鳳鳴）48
冨　永（三田祥雲館）49
大　東（三田西陵）50
細　見（柏　原）51
大　槻（氷　上）52
山　本（篠山鳳鳴）53
板　野（有　馬）54
岡　村（三田祥雲館）55
壇之上（北摂三田）56
藪　内（篠山産業）57
水　本（三田学園）58